Zásuvka – M

Webcode
DQC2QM

- Plný výsuv se skrytým vedením – pro lehký chod, po celou dobu životnosti nábytku
- Montáž čela bez nářadí
- Nastavení čela ve dvou směrech
- S integrovaným tlumením **BLUMOTION** pro měkké a tiché zavírání, možnost kombinování se **SERVO-DRIVE**
- Nebo **TIP-ON BLUMOTION** pro bezúchytkový nábytek, avšak i pro nábytek se zvýrazňujícími prvky úchytek

Potřebný prostor

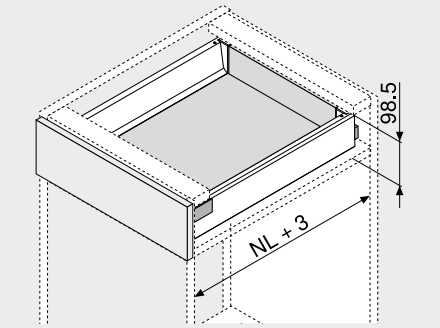

NL Jmenovitá délka

Informace k objednávce

1 Korpusové lišty vlevo/vpravo

Jmenovitá délka NL (mm)	Provedení: BLUMOTION Dynamická nosnost (kg) 30	65
270	578.2701M	
300	578.3001M	
350	578.3501M	
400	578.4001M	
450	578.4501M	576.4501M
500	578.5001M	576.5001M
550	578.5501M	576.5501M
600	578.6001M	576.6001M
650		576.6501M

2 Sada bočnic

Jmenovitá délka NL (mm)	Výška bočnice (mm): 83.6 Barva SW | R9006
270	378M2702SA
300	378M3002SA
350	378M3502SA
400	378M4002SA
450	378M4502SA
500	378M5002SA
550	378M5502SA
600	378M6002SA
650	378M6502SA

Složení:
2a 1 x Bočnice vlevo/vpravo
2b 2 x Krytky, s raženým logem Blum, od 1000 ks s individuálním potiskem

3 Držák dřevěné zadní stěny vlevo/vpravo

Barva	Materiál	Č. artiklu
SW | R9006	Ocel	Z30M000S.04

4 Čelní kování

Způsob instalace		Č. artiklu
Zalisování	2 x	ZSF.36A2
INSERTA	2 x	ZSF.39A2
Vruty	2 x	ZSF.35A2

Barva		Barva	
SW	Hedvábně bílá	R9006	RAL 9006 šedá (světlý hliník)

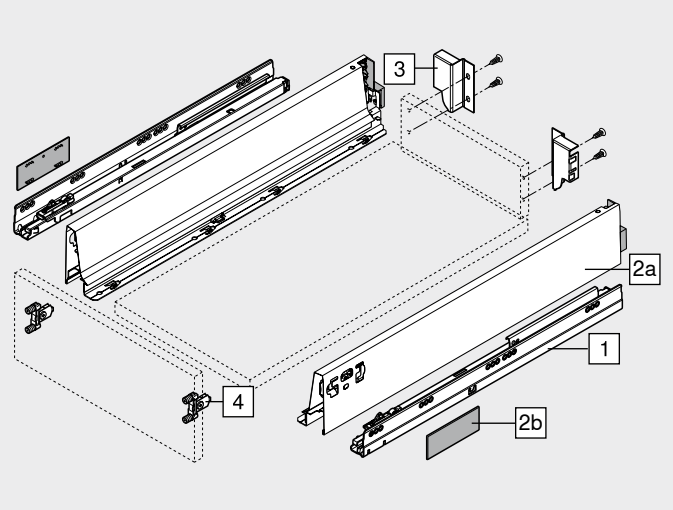

Zásuvka – M

Webcode
DQC2QM

Plánování

Potřebný prostor v korpusu

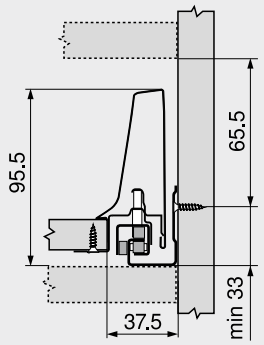

Konstrukční rozměry – čelo – montáž vruty

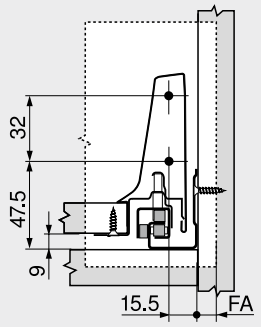

FA Přesah čela

Vyvrtání otvorů – čelo – montáž čela lisováním nebo INSERTA

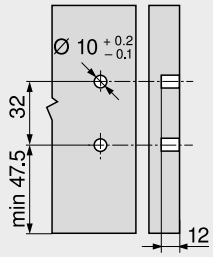

Konstrukční rozměry – zadní stěna

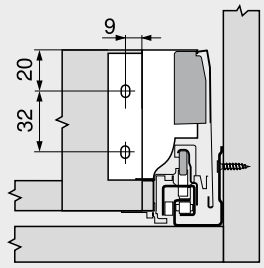

Pozice otvorů – korpusové lišty

Jmenovitá délka NL (mm)

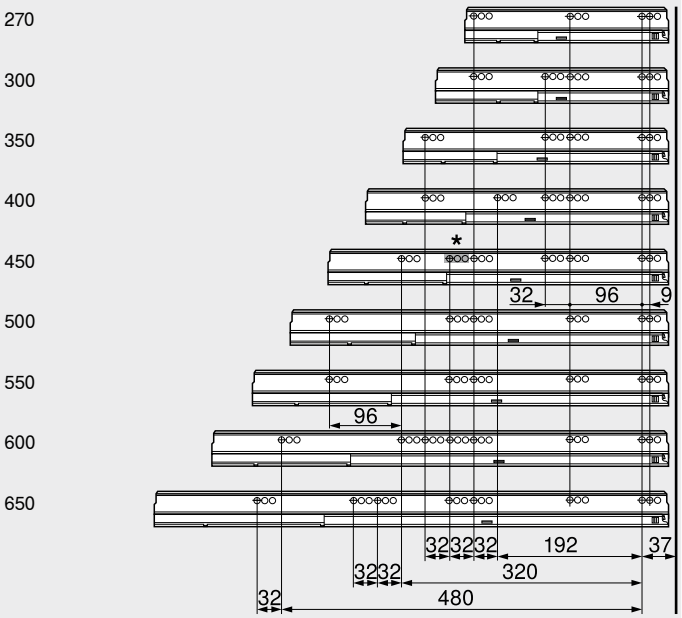

Světlá hloubka korpusu LT min. = jmenovitá délka NL + 3 mm
* Skupina otvorů pouze u 578.4501M (30 kg)

Přířez – síla dřevotřísky 16 mm

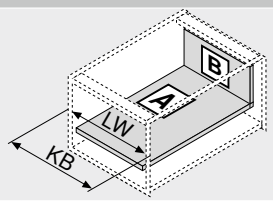

KB Šířka korpusu
LW Světlá šířka korpusu
NL Jmenovitá délka

Odkaz na stránku

Přehled	303
SERVO-DRIVE pro LEGRABOX | MERIVOBOX | TANDEMBOX	358
TIP-ON BLUMOTION pro TANDEMBOX	350
ORGA-LINE pro TANDEMBOX	540
CABLOXX	582
Příslušenství	340
Upevnění korpusových lišt	346
E-SERVICES a pomůcky pro zpracování	590
Další technické informace	698

Montáž, demontáž a seřízení

Short-URL
www.blum.com/a350

Vnitřní zásuvka – M

Webcode
DQC45A

- Plný výsuv se skrytým vedením – pro lehký chod, po celou dobu životnosti nábytku
- Montáž čela bez nářadí
- S integrovaným tlumením **BLUMOTION** pro měkké a tiché zavírání, možnost kombinování se **SERVO-DRIVE**
- Nebo **TIP-ON BLUMOTION** pro bezúchytkový nábytek, avšak i pro nábytek se zvýrazňujícími prvky úchytek
- Vnitřní zásuvky volitelně s úchytkou nebo úchytkou a unašečem

Potřebný prostor

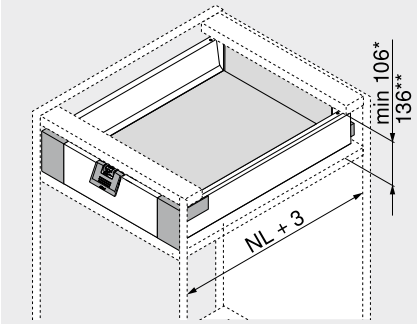

NL	Jmenovitá délka
*	Minimální potřebný prostor pro vnitřní zásuvku s úchytkou nebo bez ní
**	Vnitřní zásuvka s komfortním přístupem shora

Informace k objednávce

1 Korpusové lišty vlevo/vpravo

Jmenovitá délka NL (mm)	Provedení: BLUMOTION Dynamická nosnost (kg) 30	65
270	578.2701M	
300	578.3001M	
350	578.3501M	
400	578.4001M	
450	578.4501M	576.4501M
500	578.5001M	576.5001M
550	578.5501M	576.5501M
600	578.6001M	576.6001M
650		576.6501M

2 Sada bočnic

Jmenovitá délka NL (mm)	Výška bočnice (mm): 83.6 Barva SW | R9006
270	378M2702SA
300	378M3002SA
350	378M3502SA
400	378M4002SA
450	378M4502SA
500	378M5002SA
550	378M5502SA
600	378M6002SA
650	378M6502SA

Složení:
- **2a** 1 x Bočnice vlevo/vpravo
- **2b** 2 x Krytky, s raženým logem Blum, od 1000 ks s individuálním potiskem

3 Držák dřevěné zadní stěny vlevo/vpravo

Barva	Materiál	Č. artiklu
SW | R9006	Ocel	Z30M000S.04

4 Sada předních dílů

Barva	Materiál	Č. artiklu
SW | WGR	Plast	ZIF.71M0

Složení:
- **4a** 1 x Upevnění čela vlevo/vpravo
- **4e** 1 x Podpěra dna – Z31A0008

5 Přední díl bez drážky

Barva	Délka (mm)	Č. artiklu
SW | R9006	1036	Z31L1036A

Přířez Světlá šířka korpusu LW – 132 mm

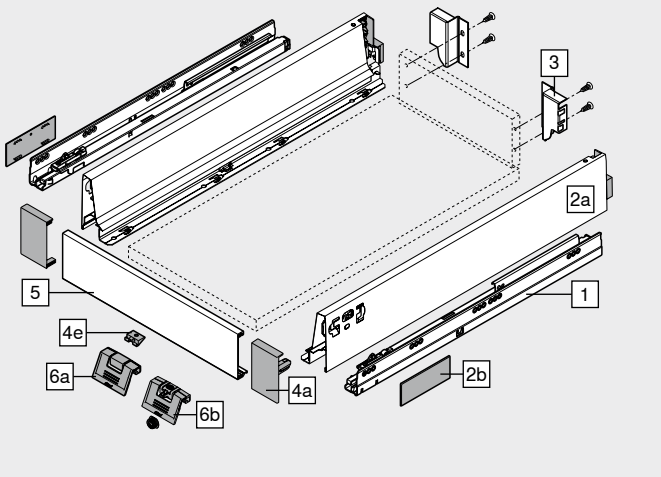

Příslušenství

6a Úchytka

Barva	Materiál	Č. artiklu
SW | WGR	Plast	ZIF.80M5

Alternativně vůči 6a

6b Úchytka a unašeč

Barva	Materiál	Č. artiklu
SW | WGR	Plast	ZIF.80M7

Není kompatibilní s TIP-ON BLUMOTION

Barva		Barva	
SW	Hedvábně bílá	WGR	Bílošedá
R9006	RAL 9006 šedá (světlý hliník)		

Vnitřní zásuvka – M

Webcode
DQC45A

Plánování

Potřebný prostor v korpusu

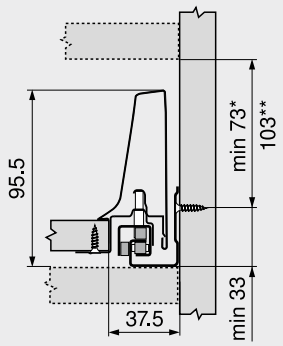

*	Minimální potřebný prostor pro vnitřní zásuvku s úchytkou nebo bez ní Bez úchytky je otvírání možné pouze zdola
**	Vnitřní zásuvka s komfortním přístupem shora

Konstrukční rozměry – zadní stěna

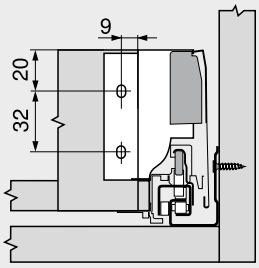

Vyvrtání otvorů – čelo – unašeč

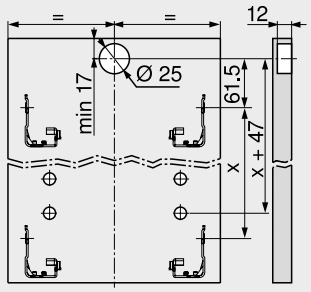

Vnitřní zásuvka

Pozice otvorů – korpusové lišty

Jmenovitá délka NL (mm)

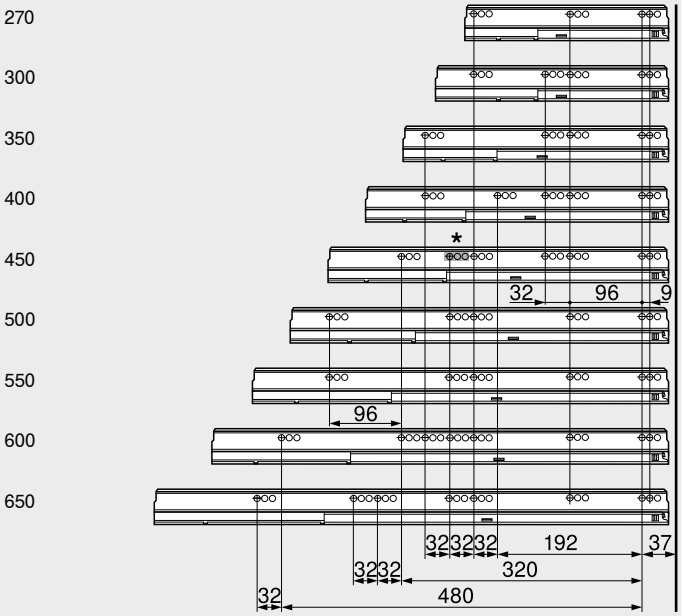

Světlá hloubka korpusu LT min. = jmenovitá délka NL + 3 mm
* Skupina otvorů pouze u 578.4501M (30 kg)

Přířez – síla dřevotřísky 16 mm

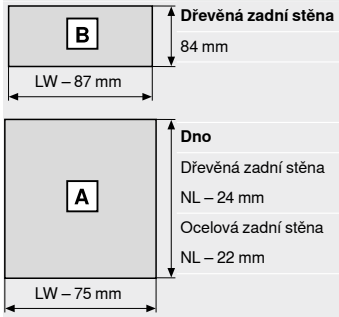

Dřevěná zadní stěna
84 mm

Dno
Dřevěná zadní stěna
NL – 24 mm
Ocelová zadní stěna
NL – 22 mm

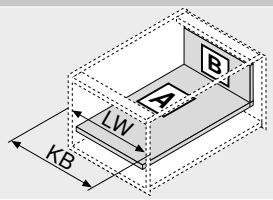

KB	Šířka korpusu
LW	Světlá šířka korpusu
NL	Jmenovitá délka

Odkaz na stránku

Přehled	303
SERVO-DRIVE pro LEGRABOX | MERIVOBOX | TANDEMBOX	358
TIP-ON BLUMOTION pro TANDEMBOX	350
ORGA-LINE pro TANDEMBOX	540
CABLOXX	582
Příslušenství	340
Upevnění korpusových lišt	346
E-SERVICES a pomůcky pro zpracování	590
Další technické informace	698

Montáž, demontáž a seřízení

Short-URL
www.blum.com/a350